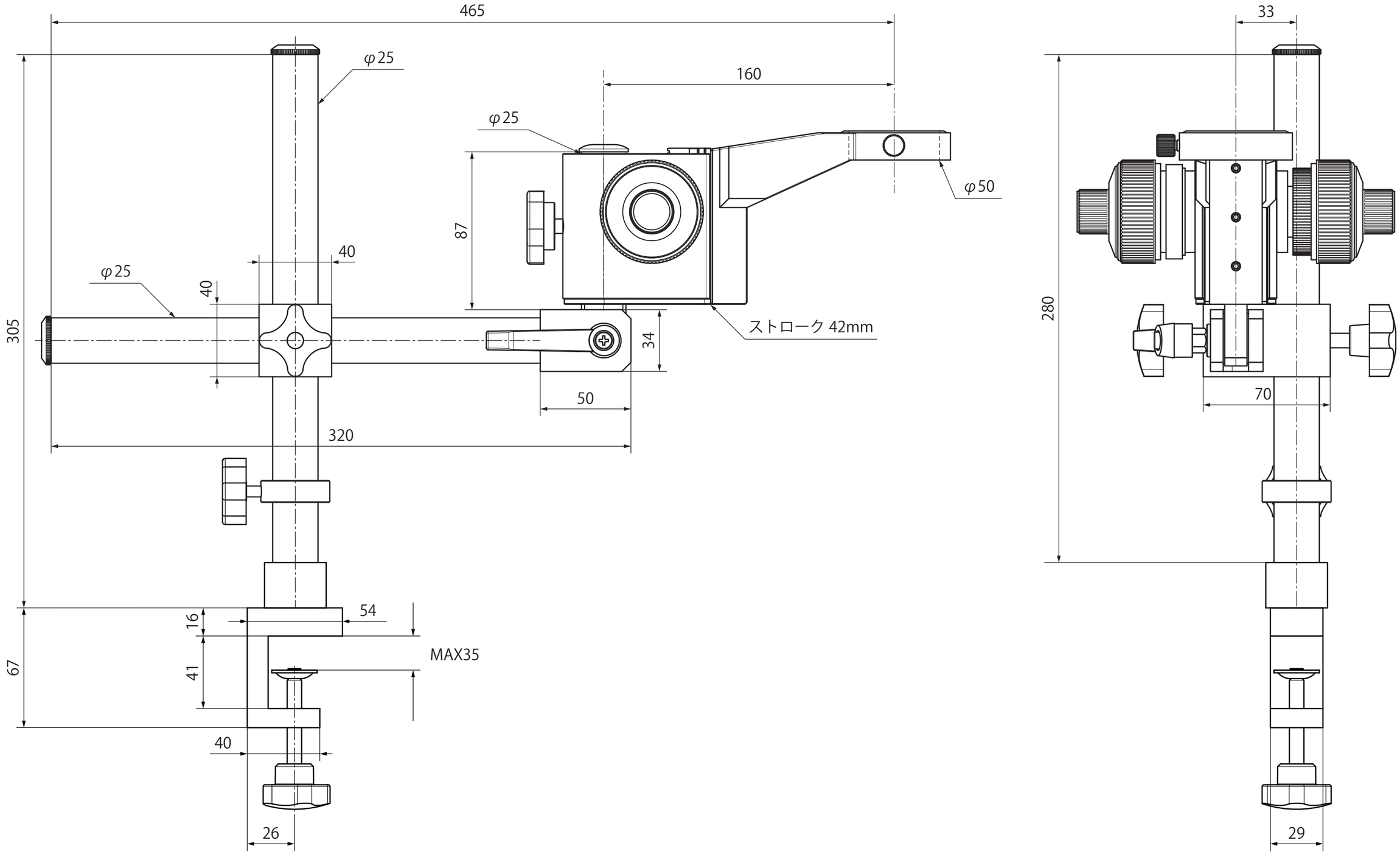
465
φ25
160
φ25
φ50
87
40
φ25
40
305
34
ストローク 42mm
50
320
54
16
MAX35
67
41
40
26
33
280
70
29