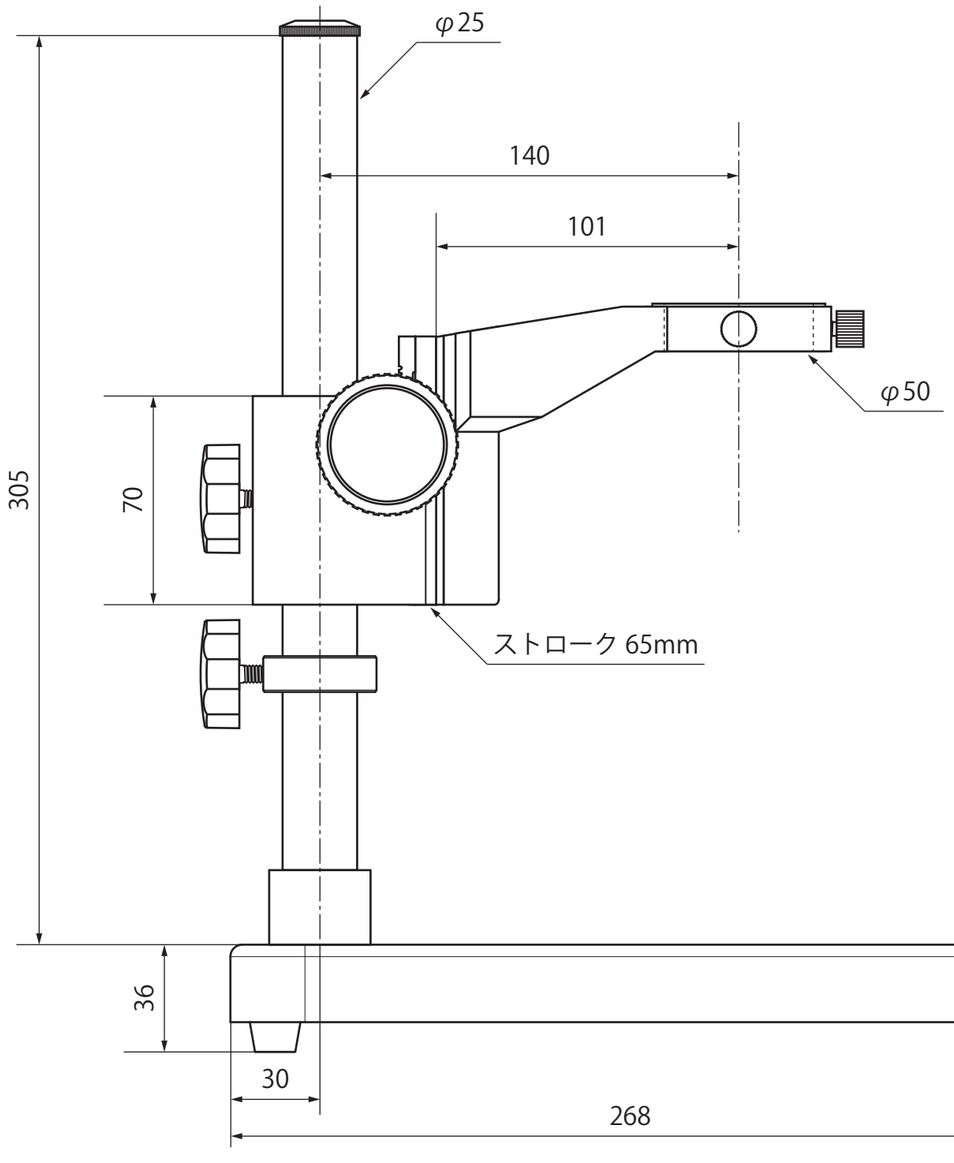
φ25
140
101
φ50
305
70
ストローク 65mm
36
30
268

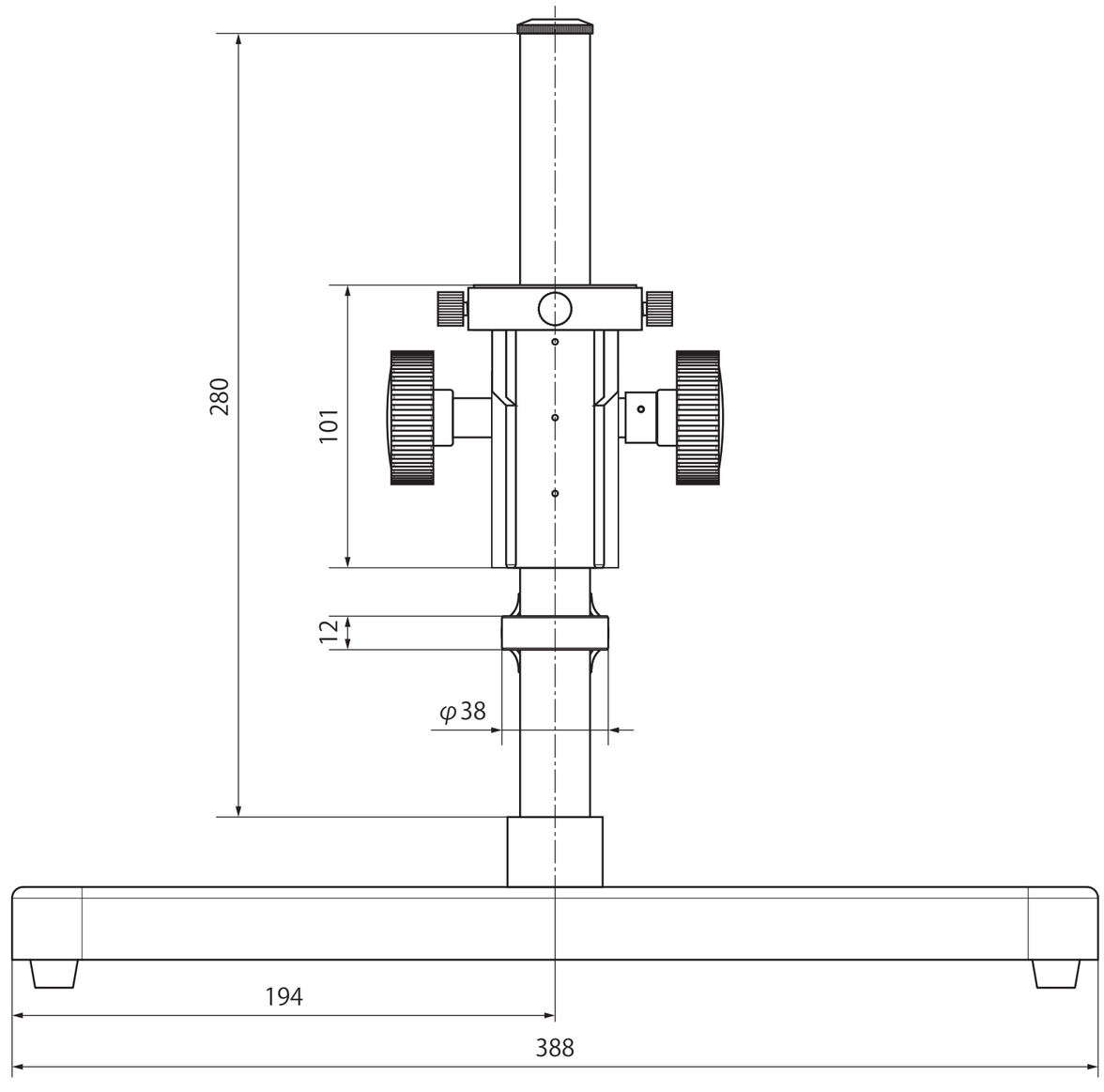
280
101
12
φ38
194
388