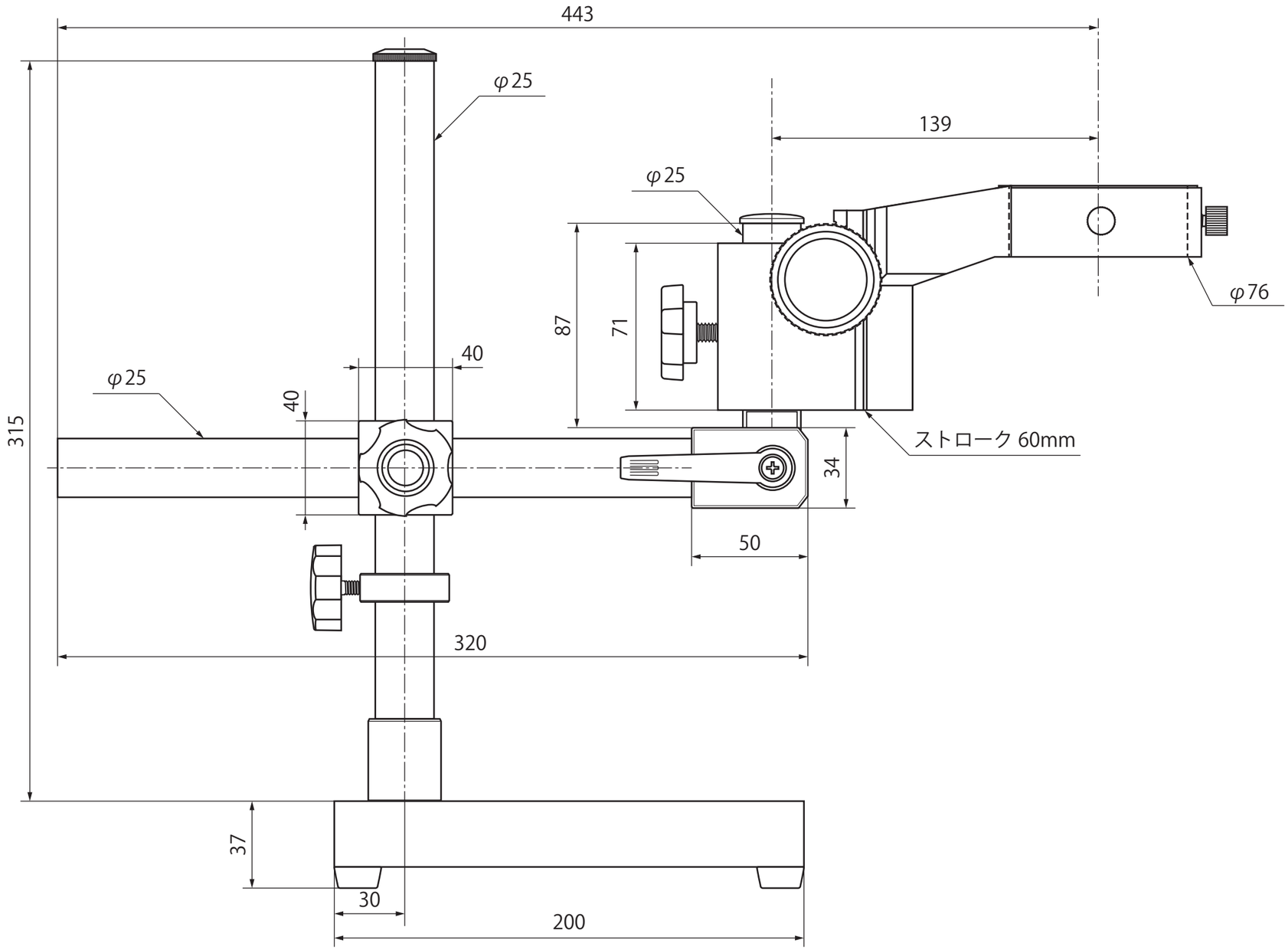
443
φ25
139
φ25
φ76
87
71
40
φ25
40
315
ストローク 60mm
34
50
320
37
30
200

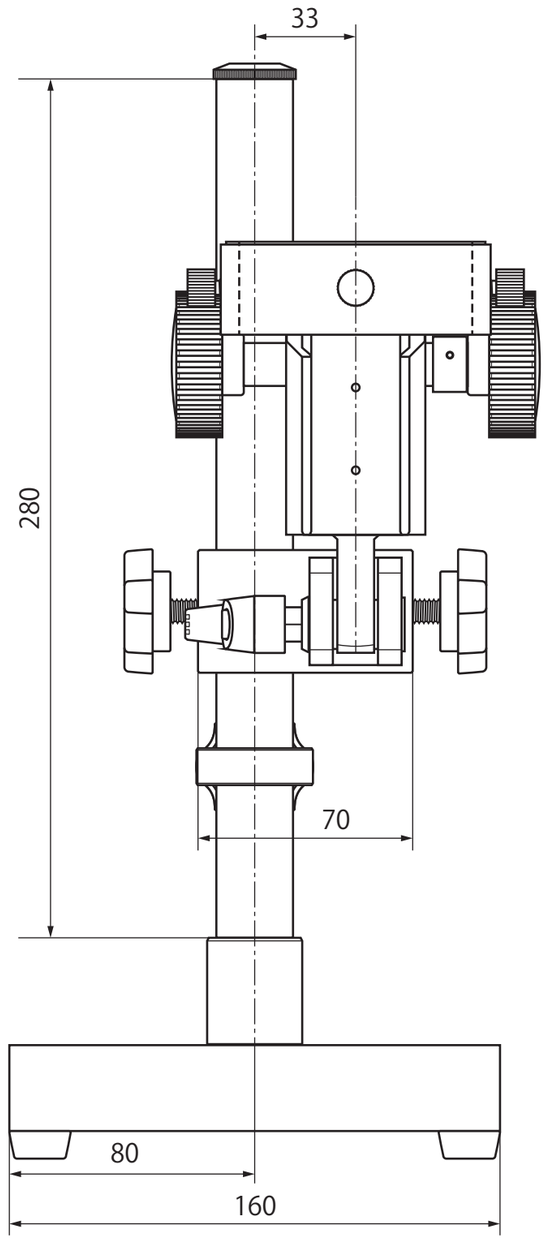
33
280
70
80
160